MODELO CADEIRA EAMES

Cadeira vista de frente

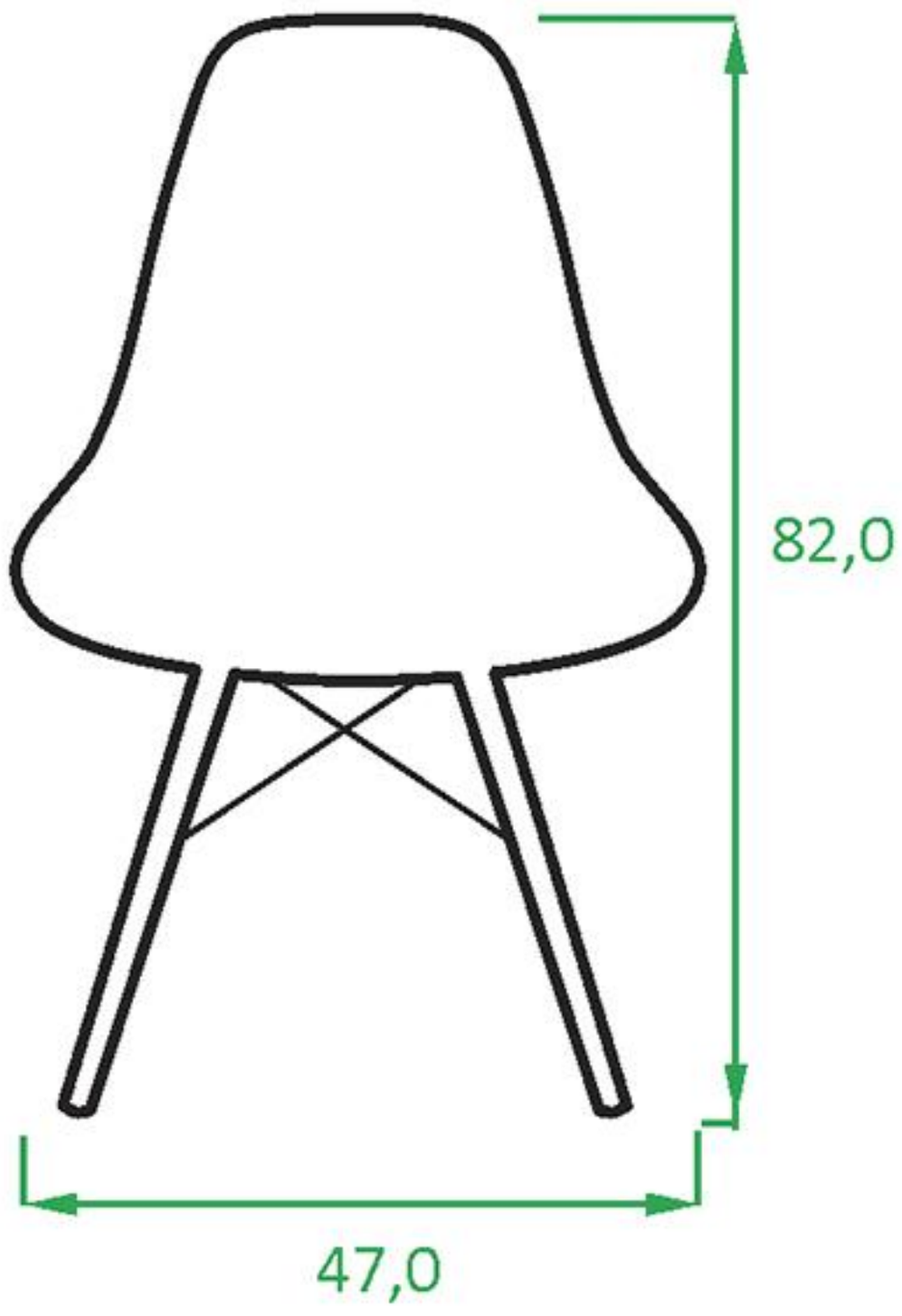

MODELO CADEIRA EAMES
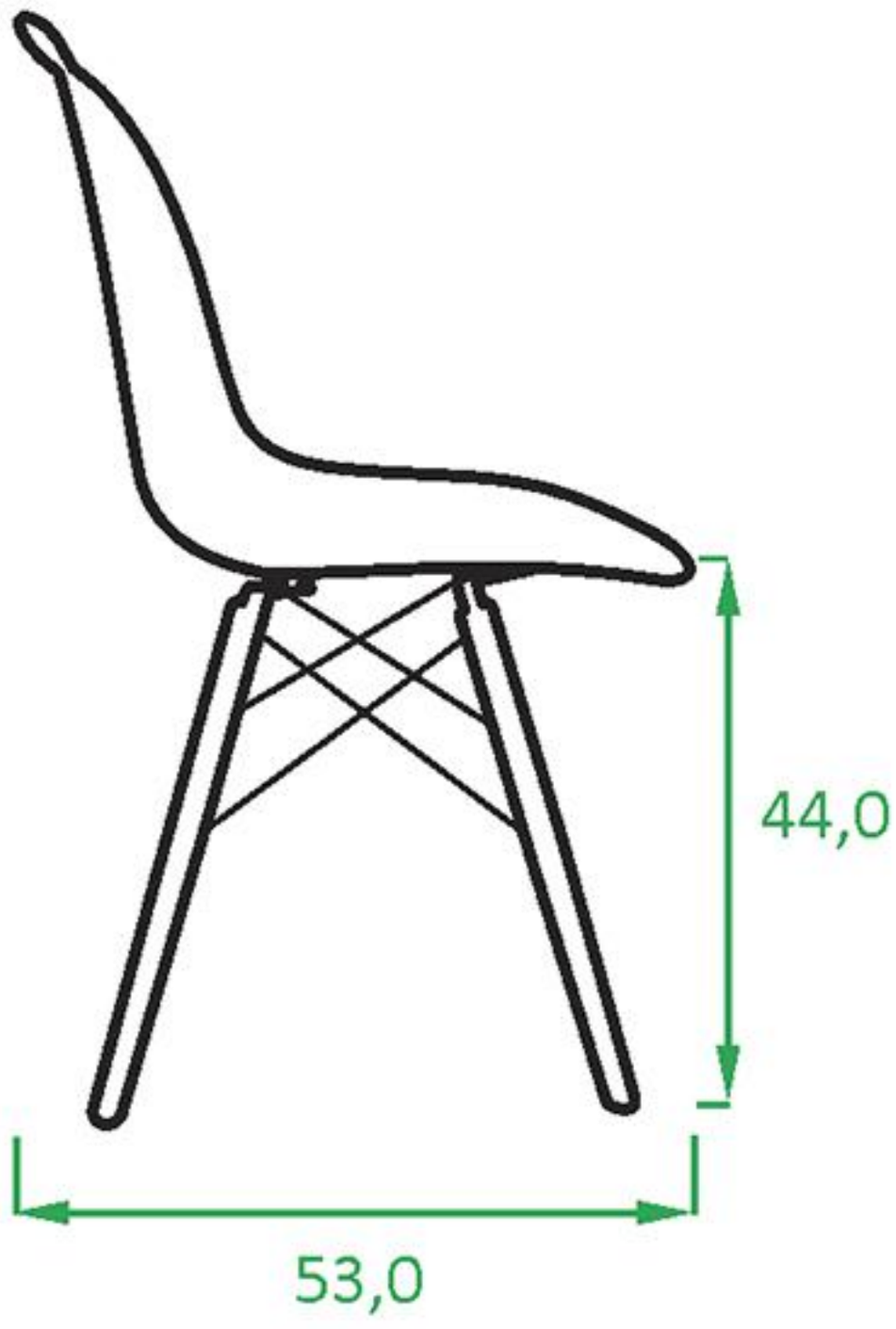
Cadeira vista lateral